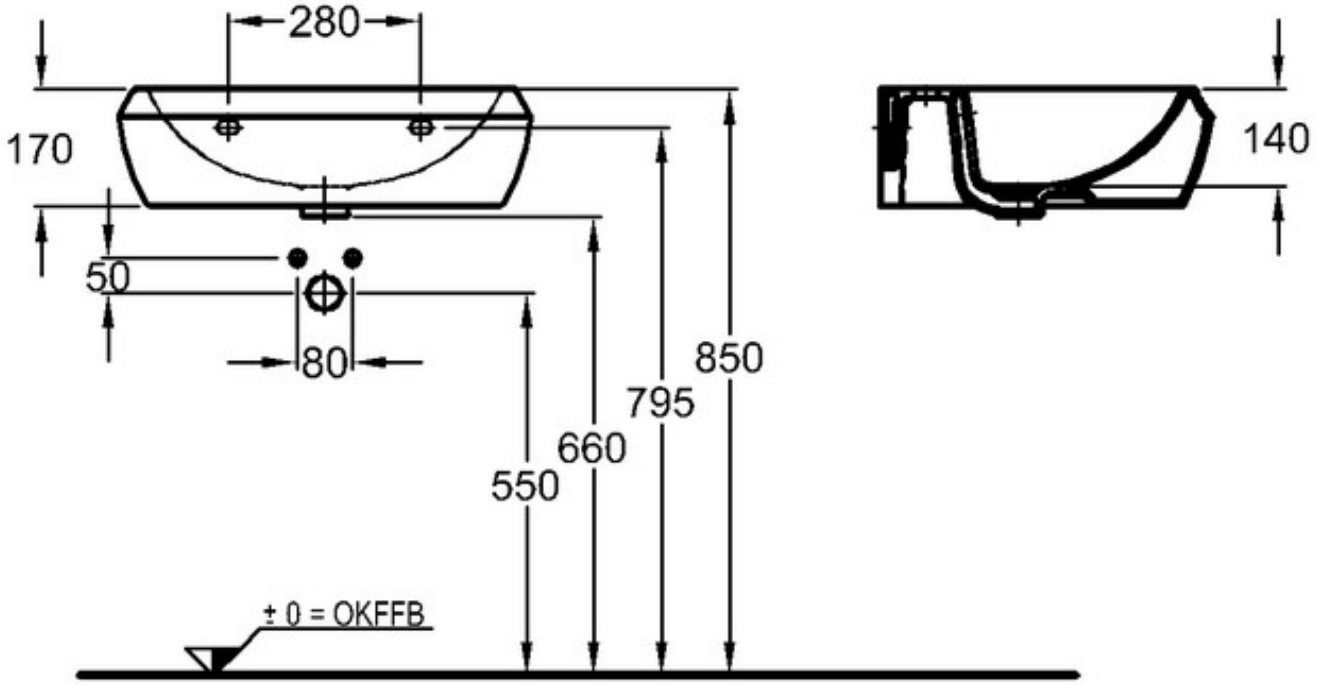

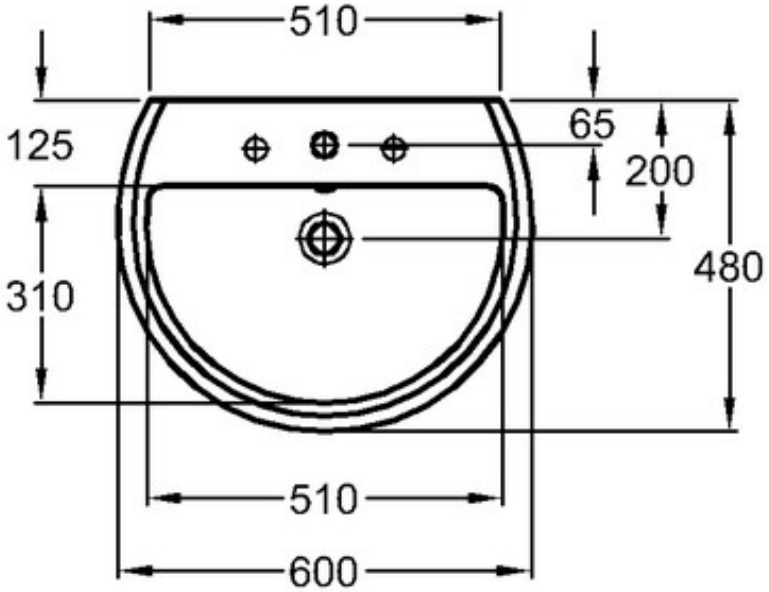

Cassini
Waschtisch 60 cm
Mod.-Nr. 22 02 60
07.06.06/Re-Th